SCHÖCK ISOKORB® TYP K

Einbauanleitung

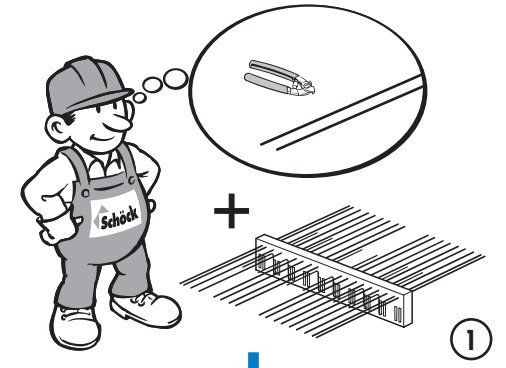

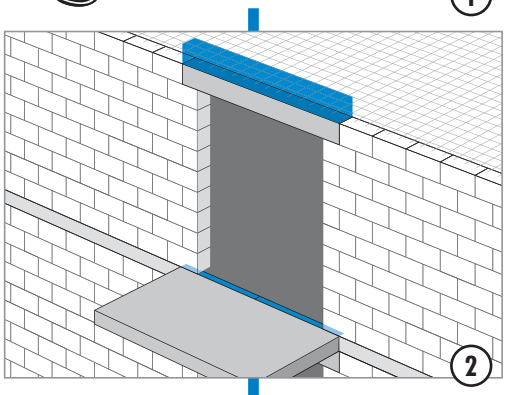

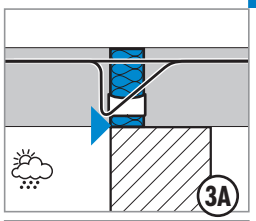

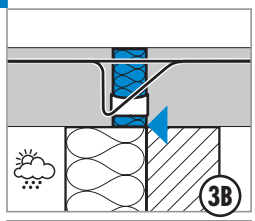

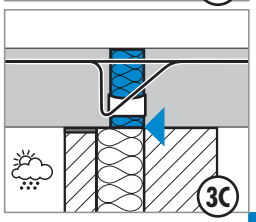

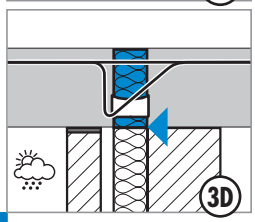

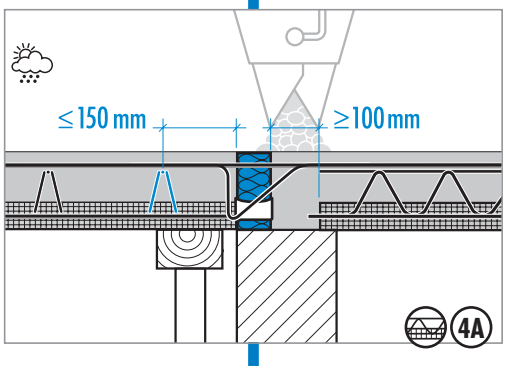

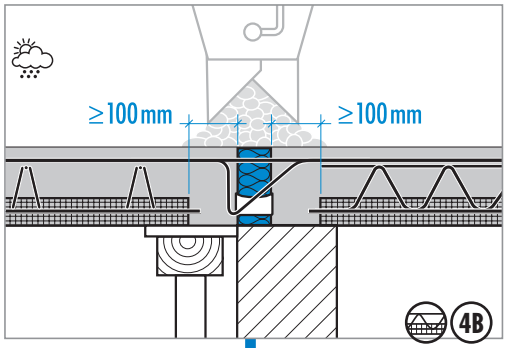

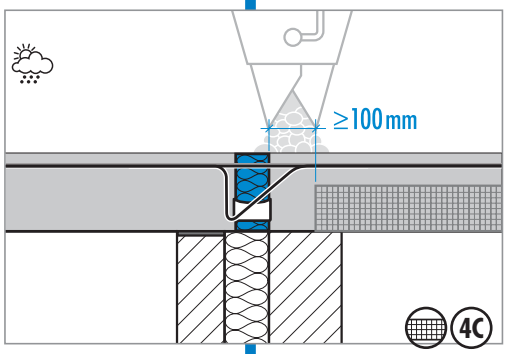

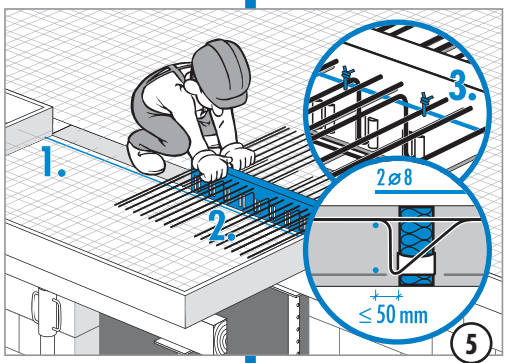

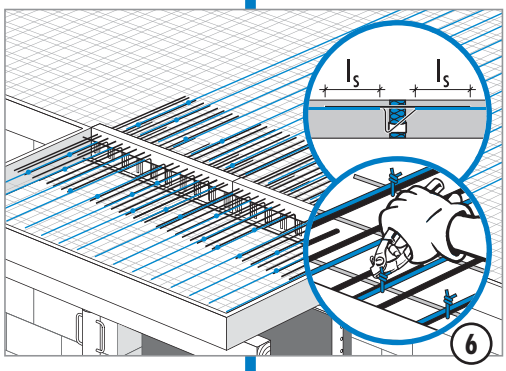

K

Stahlbeton/Stahlbeton